HUBLOT CARRE

HUBLOT RESI-CARRE-NR-20W-CCT-DETECT

TR12205402

INTÉRIEUR > Hublot
EXTÉRIEUR > Applique murale
EXTÉRIEUR > Hublot
EXTÉRIEUR > Plafonnier

Hublot détecteur carré noir idéal pour le résidentiel collectif ou individuel. Sur les balcons en mural ou plafonnier, ce hublot carré résidentiel donnera une touche de modernité à toutes vos réalisations.

Domaines d'application

- Allées & Murs Ext.
- Terrasse & Jardin
- Illumination Ext
- Salle de bains
- Circulations Ext
- Eclairage Extérieur

20 W	2100 lm	IRC >80	IP54	3 CCT	3000K / 4000K 5500K	D

FICHE ACTUALISÉE LE 14/02/2022

©BE-LED - P&L LIGHTING PRODUCTS AND SERVICES. TOUS DROITS RÉSERVÉS.

Données électriques

Puissance totale (W)	20
Tension nominale (V)	230V
Facteur de puissance	>0.95
Fréquence(s) réseau	50Hz
Classe électrique	II
Dimmable	Non

Données photométriques / LEDS

Température(s) de couleur	3000K / 4000K / 5500K
Type de source	SMD
Source incluse	Oui
SDCM initial	SDCM>4
IRC	>80
Groupe de sécurité photobiologique (EN62778)	RG0
Flux lumineux (lm)	2100

FICHE ACTUALISÉE LE 14/02/2022

©BE-LED - P&L LIGHTING PRODUCTS AND SERVICES. TOUS DROITS RÉSERVÉS.

Données physiques et mécaniques

Dimensions (mm)	242 x 242 x 59
Poids (kg)	0.88
Profondeur d'encastrement sous BA13	-
Longueur de câble	-
Couleur de produit	Noir
Indice de protection IK	IK08
Test au fil incandescent	650°C
Indice(s) de protection IP	IP54
Plage de température d'utilisation	-20... +50°
Matériaux de corps	PC
Matérieux diffuseurs	PC
Détecteur	Haute fréquence

Durée de vie

L70 à 25°	50 000 h

Données supplémentaires

Angle de distribution	110°
Orientable	Non
Type de connexion	Bornier avec repiquage
Autres commentaires	Réglages détecteur / Sensor settings Temporisation / timer : 10s, 1mn, 5mn, 10mn, 20mn, 50mn, 30mn Seuil de déclanchement / daylight level Off, 10lx, 20lx, 50lx, 100lx, 300lx, 500lx
Produits liés	• TR12205401 - HUBLOT RESI-CARRE-NR-20W-CCT

FICHE ACTUALISÉE LE 14/02/2022

©BE-LED - P&L LIGHTING PRODUCTS AND SERVICES. TOUS DROITS RÉSERVÉS.

Plan

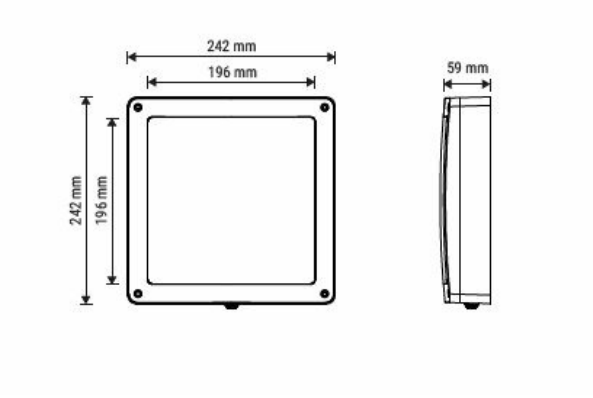

Ambiance

Autre

FICHE ACTUALISÉE LE 14/02/2022

©BE-LED - P&L LIGHTING PRODUCTS AND SERVICES. TOUS DROITS RÉSERVÉS.